パッケージ、リール、テーピング

SOP-8 150MIL (2,000個/1 リール)

・パッケージ

単位：mm

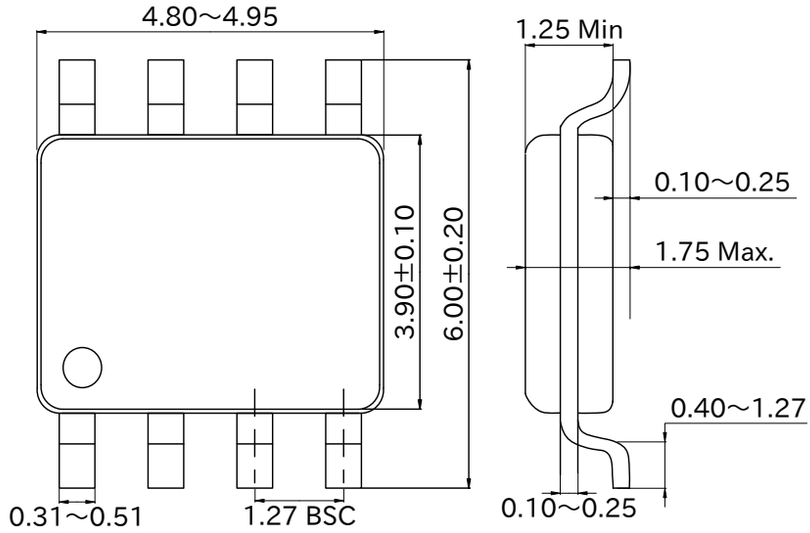

・リール

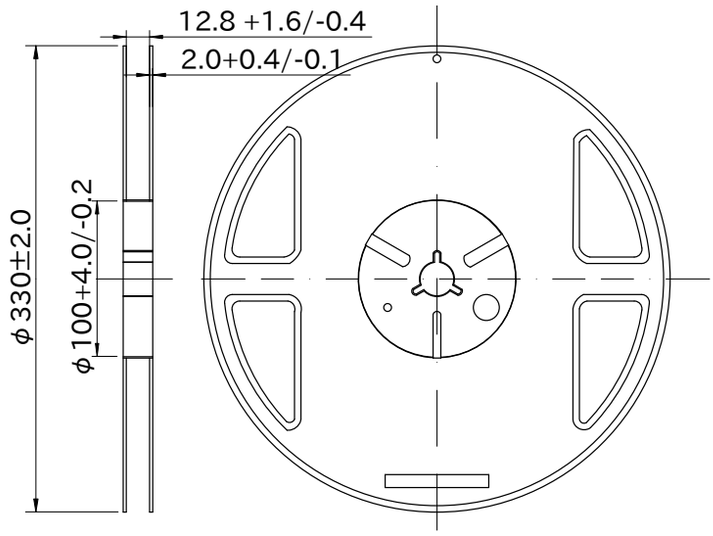
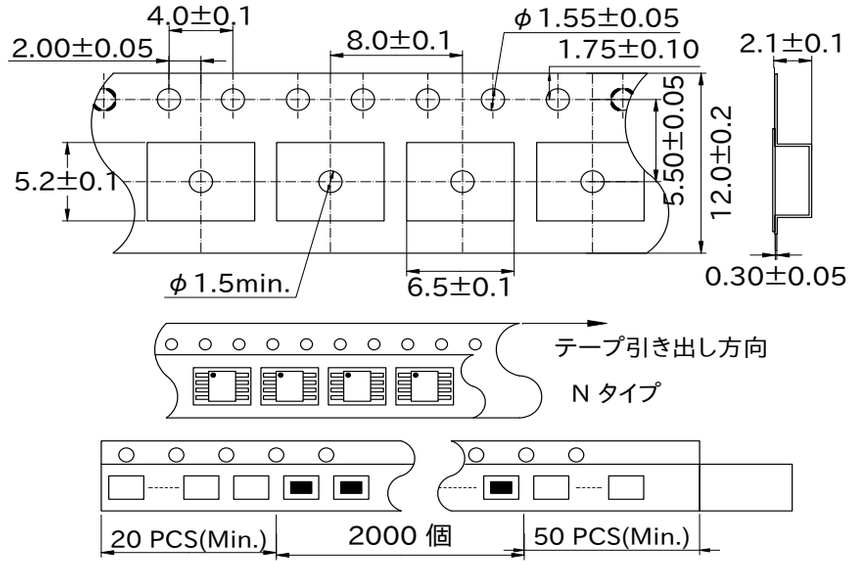
・テーピング